SCH09016



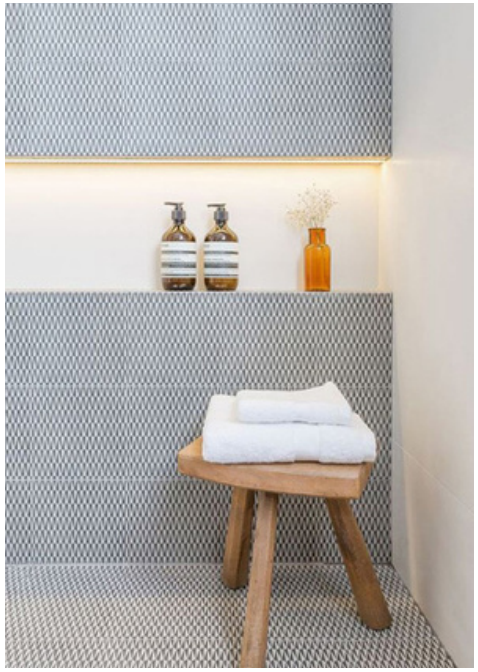

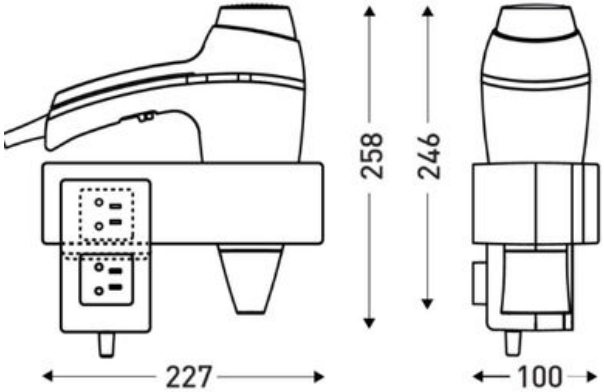

FR Spécifications techniques

Sèche-cheveux

Caractéristiques

Matière : PVC

Finition : Noir

Puissance 1875W

Tension 230V

Avec prise rasoir

IP21 - Classe 2

UK Technical specifications

Hair dryer

Features

Material: PVC

Finish : Black

Power 1875W

Voltage 230V

with razor socket

IP21 - Class 2